FORCELL

Car holder
with wireless charging
HS4

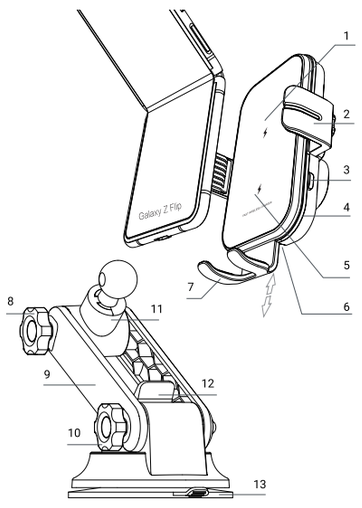

EN Forcell HS4 - Product manual

Specifications

Name: HS4 wireless induction car holder
Input: 5 V / 2 A max, 9 V / 2 A max
Output: 15 W (compatible with 10 W, 7.5 W, 5 W)
Induction distance: ≤6mm
Applicable mobile phone size: 4.7-6.9 inch mobile phone

Direction for use

1.Assemble the product and any accessory through a ball head nut and tighten it (compatible with other ball head diameter 17mm accessories), and fix it in an ideal position. Connect the product to the QC 3.0 car charger (optional) with the data cable, and insert to the cigarette lighter to get electricity.

2. Ater the product is powered on, the indicator on both sides will light and the left and right telescopic arms will automatically open after 5 sec. to wait for the mobile phone to be placed. If the product does not turn on red after powering on (not turn on, or flash) it indicates that there is a problem with the product, please stop using it and return it to the seller for processing.

3. In order to ensure the efficiency and stability of charging, adjust the bottom bracket to the lowest position before putting on the Samsung Galaxy Z Flip phone, so that the coil of the phone can be perfectly aligned with the lower charging function can also use this stand to charge, try to make the back centre position be aligned with the circle of the bracket panel as much as possible. Mobile phones of different sizes should correspond to different bracket gears. The best distance for wireless charging is within 3-5 mm and cannot penetrate metal, so avoid using metallic or too thick (more than 3 mm) mobile phone cases, so as to ensure fast wireless charging.

4. After placing the phone, the left and right clamping arms will automatically clamp the phone. If the phone supports QI wireless charging protocol, the product will start wireless charging at the same time, and the indicator light will flash slowly when the product wireless charging starts; if the phone does not support wireless charging the indicator light will flash quickly 5 sec. and then the light goes out. The maximum charging power of this product is 15 W, and the charging efficiency will vary according to the charging environment and mobile phone.

5. Ways to take off the mobile phone: 1st way: when the power is on, press to mechanical side buttons and the clamp arms will open automatically, remove the mobile phone and the arms stay open. The 2nd way: press the side buttons when the power is off, with a built-in supercapacitor, the clamp arms open automatically, then remove the mobile phone, and the clamp arms remain open. The 3rd way: pull out the phone directly, and the clamp arms remain closed due to the contraction of the elastic force.

Precautions

1.Do not use the product in the car at a temperature above 60 degrees.

2.Do not use this product in professional racing or extreme off-road driving.

How to install a holder

Position a sucker in a suitable place on a flat surface, adjust its angle and press a locking key. After you have installed it, you can freely adjust the angle and forward-backward distance. The sucker is made of TPU with a one-key lock.

Description of the figure

1. Smart inductive charging area 1
2. Locking arm
3. Touch key
4. Light indicator
5. Smart inductive charging area 2
6. USB-C charging port
7. Adjustable lower bracket
8. Adjustment knob
9. Holder arm
10. Adjustment knob
11. Connector
12. Holder and sucker assembly lock
13. Sucker

DE Forcell HS4 - GEBRAUCHSANWEISUNG

Spezifikationen

Name: Induktive Fahrzeughalterung HS4, Eingang: Max. 5 V / 2 A, Max. 9 V / 2 A, Ausgang: 15 W (kompatibel mit 10 W, 7,5 W, 5 W), Induktiver Ladebereich: ≤6mm, Akzeptable Telefongröße: 4,7-6,9 Zoll

Bedienungsanleitung

1. Montieren Sie das Produkt mit seinem Zubehör und ziehen Sie es mit der Kugelmutter fest (kompatibel mit anderem Zubehör mit einem Kugeldurchmesser von 17 mm), dann bringen Sie es in die gewünschte Position. Schließen Sie das Produkt mit dem Kabel an das QC3.0-Autoladegerät (optional) an, und stecken Sie das andere Ende des Kabels in den Zigarettenanzünder.

2. Wenn das Gerät eingeschaltet wird, leuchtet auf beiden Seiten ein LED auf, und nach 5 Sekunden lösen sich die linken und rechten Teleskoparme automatisch, so dass das Telefon platziert werden kann. Wenn die rote LED auf dem Produkt nicht aufleuchtet, wenn die Stromversorgung eingeschaltet wird (sie schaltet sich nicht ein oder blinkt), weist dies auf ein Problem mit dem Produkt hin. Stellen Sie in diesem Fall die Verwendung ein und wenden Sie sich an Ihren Fachhändler.

3. Um einen effizienten und stabilen Ladevorgang zu gewährleisten, stellen Sie die untere Halterung in die niedrigstmögliche Position und platzieren Sie Ihr Samsung Galaxy Z Flip-Telefon so, dass die Spule des Telefons so gut wie möglich mit der unteren Ladespule der Halterung verbunden ist. Andere Mobiltelefone mit induktiver Aufladung können ebenfalls mit dieser Halterung aufgeladen werden; versuchen Sie, den mittleren hinteren Teil so gut wie möglich mit dem Umfang der Halterung zu verbinden. Handys mit anderen Größen sollten mit anderen Halterungen gepaart werden. Die beste Reichweite für das kabellose Laden liegt bei 3-5 mm, und die Ladefläche darf nicht mit Metallen in Berührung kommen. Vermeiden Sie also Metall oder dicke (über 3 mm) Handyhüllen. Dadurch wird eine schnelle induktive Aufladung gewährleistet.

4. Wenn das Telefon platziert wird, wird es automatisch blockiert. Wenn das Telefon das drahtlose QI-Ladeprotokoll unterstützt, wird das drahtlose Laden automatisch gestartet; dies wird durch eine langsam blinkende LED-Anzeige signalisiert. Wenn das Telefon das kabellose Laden nicht unterstützt, blinkt die Leuchtanzeige 5 Sekunden lang schnell und schaltet sich dann aus. Die maximale Ladeleistung dieses Produkts beträgt 15 W, und die Ladeleistung hängt von den Ladebedingungen und dem Mobiltelefon ab.

5. Möglichkeiten zum Entfernen des Mobiltelefons: Erste Möglichkeit: Sobald der Strom eingeschaltet ist, drücken Sie die seitlichen mechanischen Knöpfe und die Spannarme werden automatisch gelöst. Entfernen Sie das Telefon. Die Klemme bleibt gelöst. Zweite Möglichkeit: Drücken Sie die seitlichen Knöpfe, nachdem das Gerät ausgeschaltet wurde. Dank des eingebauten Superkondensators lösen sich die Klammerarme automatisch, nimmt man das Telefon ab, bleiben die Arme gelöst. Dritte Möglichkeit: Entfernen Sie das Telefon direkt. Die Spannarme bleiben aufgrund der elastischen Kraft verriegelt.

Vorsichtsmaßnahmen

1. Verwenden Sie das Produkt nicht in einem Fahrzeug, wenn die Temperatur 60 Grad Celsius übersteigt.
2. Verwenden Sie das Produkt nicht im professionellen Rennsport oder bei extremen Geländefahrten.

Montage des Griffs

Platzieren Sie den Saugnapf an der richtigen Stelle auf einer ebenen Fläche, stellen Sie den Winkel ein und drücken Sie den Knopf, um den Saugnapf an der Oberfläche zu fixieren. Nach der Montage können Sie den Winkel und den Abstand zwischen vorne und hinten frei einstellen. Saugnapf aus TPU mit Ein-Knopf-Verriegelung.

Beschreibung der Abbildung

1. Intelligenter induktiver Ladepunkt 1
2. Spannarm
3. Taster
4. Leuchtanzeige
5. Intelligenter induktiver Ladepunkt 2
6. USB-C-Ladeanschluss
7. Verstellbarer Tragarm
8. Einstellknopf
9. Griffarm
10. Einstellknopf
11. Anschluss
12. Griffbefestigungs- und Saugnapf-Verriegelung
13. Saugnapf

PL Forcell HS4 - Instrukcja obsługi

Specyfikacja

Nazwa: Uchwyt samochodowy z funkcją ładowania indukcyjnego HS4
Wejście: Maks 5 V / 2 A, Maks. 9 V / 2 A
Wyjście: 15 W (kompatybilne z 10 W, 7,5 W, 5 W)
Zasięg indukcji: < 6 mm
Dopuszczalna wielkość telefonu: 4,7-6,9 cali

Sposób użycia

1. Złóż produkt wraz z jego akcesoriami i dokręć za pośrednictwem kulkowej nakrętki (kompatybilny z innymi akcesoriami o średnicy kuli 17 mm), następnie ustaw w pożądanej pozycji. Podłącz produkt do samochodowej ładowarki QC3.0 (opcjonalna) za pomocą kabla, a drugi koniec kabla umieść w zapalniczce samochodowej.

2. Po doprowadzeniu zasilania, po obu stronach produktu zapali się dioda, a po 5 sekundach lewe i prawe ramię teleskopowe automatycznie zwolni się, umożliwiając umieszczenie telefonu. Jeśli czerwona dioda produktu nie zapala się po doprowadzeniu zasilania (nie włącza się, lub mruga), oznacza to problem z produktem. W takim wypadku zaprzestań jego użytkowania i skontaktuj się ze sprzedawcą.

3. W celu zapewnienia wydajnego i stabilnego ładowania, ustaw dolny wspornik w najniższej możliwej pozycji, a następnie umieść telefon Samsung Galaxy Z Flip, tak aby cewka telefonu była jak najlepiej sparowana z dolną cewką ładującą uchwytu. Inne telefony komórkowe z funkcją ładowania indukcyjnego również mogą wykorzystać ten uchwyt do ładowania; spróbuj możliwie jak najlepiej sparować środkową część tylną z obwodem panelu wspornika. Telefony o innych wymiarach powinny być zestawiane z innymi wspornikami. Najlepszy zasięg dla ładowania bezprzewodowego wynosi 3-5mm, a powierzchnia ładowania nie może mieć styczności z metalami, dlatego unikaj stosowania metalowych lub grubych (ponad 3 mm) etui na telefon. Pozwoli to zapewnić szybkie ładowanie indukcyjne.

4. Po umieszczeniu telefonu dojdzie do jego automatycznego zakleszczenia. Jeśli telefon obsługuje protokół bezprzewodowego ładowania QI, ładowanie bezprzewodowe rozpocznie się automatycznie; zasygnalizuje to wolne mruganie wskaźnika świetlnego. Jeśli telefon nie obsługuje ładowania bezprzewodowego, wskaźnik świetlny będzie mrugał szybko przez 5 sekund, a następnie dioda zgaśnie. Maksymalna moc ładowania niniejszego produktu to 15W, a wydajność ładowania różni się w zależności od warunków ładowania oraz telefonu komórkowego.

5. Sposoby wyjęcia telefonu komórkowego: Pierwszy sposób: po doprowadzeniu zasilania, wciśnij boczne przyciski mechaniczne, a dojdzie do automatycznego zwolnienia ramion zaciskowych. Wyjmij telefon. Zacisk pozostanie zwolniony. Drugi sposób: Wciśnij boczne przyciski po wyłączeniu zasilania. Dzięki wbudowanemu superkondensatorowi, ramiona zaciskowe zwolnią się automatycznie, wyjmij telefon, ramiona pozostaną zwolnione. Trzeci sposób: Wyjmij bezpośrednio telefon. Ramiona zaciskowe pozostaną zablokowane ze względu na działanie siły sprężystości.

Montaż uchwytu

Przyssawkę ustawić we właściwym miejscu na płaskiej powierzchni, wyregulować kąt ustawienia oraz wcisnąć przycisk blokujący przyssawkę do powierzchni. Po zamontowaniu można swobodnie wyregulować kąt oraz odległość przód-tył. Przyssawka wykonana z TPU z blokadą jednoprzyciskową.

Środki ostrożności

1. Nie używaj produktu w pojeździe, jeśli temperatura przekracza 60 stopni Celsjusza.
2. Nie używaj produktu w ramach profesjonalnych wyścigów lub podczas ekstremalnej jazdy w terenie.

Opis ilustracji

1. Inteligentne miejsce ładowania indukcyjnego 1
2. Ramię zaciskowe
3. Przycisk dotykowy
4. Wskaźnik świetlny
5. Inteligentne miejsce ładowania indukcyjnego 2
6. Port ładowania USB-C
7. Regulowany wspornik dolny
8. Pokrętło regulacji
9. Ramię uchwytu
10. Pokrętło regulacji
11. Łącznik
12. Blokada montażu uchwytu i przyssawki
13. Przyssawka

BG Forcell HS4 -РЪКОВОДСТВО ЗА УПОТРЕБА

Спецификация

Име: Стойка за кола с функция за индукционно зареждане HS4
Вход: Макс. 5 V / 2 A, Макс. 9 V /2 A
Изход: 15 W (съвместим с 10 W, 7,5 W, 5 W)
Обхват на индукционното зареждане: ≤ 6 mm
Допустим размер на телефона: 4,7 - 6,9 инча

Начин на употреба

1. Сглобете продукта с неговите аксесоари и затегнете със сферичната гайка (съвместима с други аксесоари с диаметър на сферата 17 mm), след което го поставете в желаната позиция. Свържете продукта към зарядното за кола QC3.0 (по избор) с помощта на кабела и поставете другия край на кабела в запалката на колата.

2. След подаване на захранване от двете стени ръчката на продукта ще светне светодиод, а след 5 секунди лявото и дясното телескопични рамена ще се освободят автоматично, което ще ви позволи да поставите телефона. Ако червеният светодиод на продукта не светне при подаване на захранването (не се включва или мига), има проблем с продукта. В този случай спрете използването му и се свържете с вашия консултант.

3. За ефективно и стабилно зареждане, поставете долната опора на най-ниската възможна позиция, след което поставете своя Samsung Galaxy Z Flip телефон така, че намотката на телефона да е възможно най-добре сдвоена с долната намотка за зареждане на стойката. Други мобилни телефони с индукционно зареждане също могат да използват тази зарядна стойка; опитайте се максимално да сдвоите централната задна част с периметъра на панела. Телефони с други размери трябва да се комбинират с други обхвати. Най-добрият обхват за безжично зареждане е 3-5 мм, а повърхността за зареждане не трябва да влиза в контакт с метали, така че избягвайте да използвате метални или дебели (над 3 мм) калъфи за телефони. Това ще осигури бързо индукционно зареждане.

4. След като поставите телефона, той автоматично ще бъде здраво захванат. Ако телефонът поддържа протокол за безжично зареждане QI, зареждането ще започне автоматично и ще бъде придружено от бавно мигане на светлинния индикатор. Ако телефонът ви не поддържа безжично зареждане, светлинният индикатор ще мига бързо в продължение на 5 секунди и след това ще изгасне. Максималната мощност на зареждане на този продукт е 15 W, а производителността на зареждане варира в зависимост от условията на зареждане и вида на мобилния телефон.

5. Начини за извеждане на мобилния телефон: Първи начин: след подаване на захранване натиснете страничните механични бутони и затягащите рамена ще се освободят автоматично. Извадете телефона. Захватът ще остане освободен. Втори начин: Натиснете страничните бутони след изключване на захранването. Благодарение на вградения суперкондензатор рамената на захвата ще се освободят автоматично. Извадете телефона, рамената ще останат освободени. Трети начин: Извадете директно телефона. Затягащите рамена ще останат заключени поради действието на еластичната сила.

Предпазни мерки

1. Не използвайте зарядното в превозното средство, ако температурата надвишава 60 градуса по Целзий.

2. Не използвайте затягането в професионални състезания или при екстремно офроуд шофиране.

Монтиране на държача

Поставете вендузата на подходящо място върху равна повърхност, регулирайте ъгъла на наклон и натиснете бутона, заключващ вендузата към повърхността. След монтажа можете свободно да регулирате ъгъла и разстоянието напред - назад. Вендузата е изработена от термополиуретан (ТПУ) и се заключва с един бутон.

Описание на илюстрациите

1. Интелигентно място за индукционно зареждане 1
2. Затягащо рамо
3. Тактилен бутон
4. Светлинен индикатор
5. Интелигентно място за индукционно зареждане 2
6. USB-C порт за зареждане
7. Регулируема долна подпора
8. Бутон за регулиране
9. Рамо на държача
10. Бутон за регулиране
11. Конектор
12. Заключване на държача и вендузата
13. Вендуза

CZ Forcell HS4 - NÁVOD K OBSLUZE

Technické parametry

Název: Držák do auta s bezdrátovým nabíjením HS4
Vstupní výkon: Max. 5 V / 2 A, Max. 9 V / 2 A
Výstupní výkon: 15 W (kompatibilní s 10 W, 7,5 W, 5 W)
Dosah elektromagnetické indukce: ≤6mm
Přípustná velikost telefonu: 4,7-6,9 palců

Pokyny k použití

1. Sestavte výrobek s příslušenstvím a utáhněte jej kulovou maticí (kompatibilní s ostatním příslušenstvím s průměrem koule 17 mm), poté jej přesuňte do požadované polohy. Připojte výrobek k nabíječce do auta QC3.0 (volitelně) pomocí kabelu a druhý konec kabelu vložte do zapalovače cigaret v autě.

2. Po připojení napájení se na obou stranách produktu rozsvítí kontrolka LED a po 5 sekundách se levé a pravé teleskopické rameno automaticky uvolní, čímž umožní umístění telefonu. Pokud se červená kontrolka LED na výrobku po připojení napájení nerozsvítí (nezapne se nebo bliká), znamená to problém s výrobkem. V takovém případě jej přestaňte používat a obraťte se na svého prodejce.

3. Pro efektivní a stabilní nabíjení nastavte spodní úchyt do nejnižší možné polohy a poté umístěte telefon Samsung Galaxy Z Flip tak, aby byla cívka telefonu co nejlépe spárována se spodní nabíjecí cívkou držáku. Tento držák mohou k nabíjení používat i jiné mobilní telefony s bezdrátovým nabíjením; snažte se co nejlépe spojit střed zadní části s obvodem panelu držáku. Telefony jiných rozměrů by měly být spárovány s jinými držáky. Nejlepší dosah pro bezdrátové nabíjení je 3-5 mm a zároveň nesmí nabíjecí povrch přijít do kontaktu s kovem, proto se vyhněte používání kovových nebo silných (nad 3 mm) pouzder telefonu, čímž zajistíte rychlé bezdrátové nabíjení.

4. Jakmile je telefon umístěn, dojde k automatickému přichycení. Pokud telefon podporuje bezdrátového nabíjení Qi, spustí se bezdrátové nabíjení automaticky; to je indikováno pomalým blikáním světelného indikátoru. Pokud telefon nepodporuje bezdrátové nabíjení, světelný indikátor bude 5 sekund rychle blikat a poté zhasne. Maximální nabíjecí výkon tohoto výrobku je 15W a nabíjecí výkonnost se liší v závislosti na podmínkách nabíjení a mobilním telefonu.

5. Způsoby sundání mobilního telefonu: První způsob: Po připojení napájení stiskněte boční mechanická tlačítka a dojde k automatickému uvolnění upínacích ramen. Vyjměte telefon. Upínací ramena zůstanou uvolněná. Druhý způsob: Po vypnutí napájení stiskněte boční tlačítka. Díky vestavěnému superkondenzátoru se upínací ramena automaticky uvolní, po vyjmutí telefonu zůstanou ramena uvolněná. Třetí způsob: Vyjměte telefon přímo. Upínací ramena zůstanou díky síle pružnosti zablokovaná.

Bezpečnostní opatření

1. Nepoužívejte produkt ve vozidle, pokud teplota překročí 60 stupňů Celsia.

2. Nepoužívejte produkt v případě profesionálního závodění nebo extrémní jízdy v terénu.

Montáž držáku

Umístěte přísavku na vhodné místo na rovném povrchu, seřiďte úhel nastavení a zmáčkněte tlačítko, které zafixuje přísavku na povrchu. Po upevnění lze úhel a vzdálenost přední a zadní části libovolně nastavovat. Přísavka vyrobená z TPU s tlačítkem pro zajištění.

Popis

1. Inteligentní indukční nabíjecí místo 1
2. Upínací rameno
3. Dotykové tlačítko
4. Světelný indikátor
5. Inteligentní indukční nabíjecí místo 2
6. Nabíjecí port USB-C
7. Nastavitelný spodní držák
8. Knoflík pro nastavení
9. Rameno rukojeti
10. Knoflík pro nastavení
11. Konektor
12. Zajištění montáže rukojeti a přísavky
13. Přísavka

EE Forcell HS4 - Kasutamine

Spetsifikatsioon

Nimetus: Induktiivse laadimise funktsiooniga autohoidik HS4
Sisend: Maks. 5 V / 2 A, Max. 9 V / 2 A
Väljund: 15 W (ühildub 10 W, 7,5 W, 5 W)
Induktiivse laadimise kaugus: ≤6mm
Telefoni lubatav suurus: 4,7-6,9 tolli

Kasutamine

1. Pange toode koos selle tarvikutega kokku ja keerake kuulimutriga kinni (ühildub muude tarvikutega, mille kuuli läbimõõt on 17 mm), seejärel seadke see soovitud asendisse. Ühendage toode laadi abil autolaadijaga QC3.0 (valikuline) ja sisestage laadi teine ots sigaretisüütajasse.

2. Pärast toite ühendamist süttib toote mõlemal küljel diood ning 5 sekundi pärast vabaneb automaatselt vasak ja parem teleskoophaarats, võimaldades telefoni paigutamise. Kui toote punane diood pärast toite ühendamist ei sütti (ei lülitu sisse või vilgub), näitab see, et tootega on probleem. Sellisel juhul lõpetage selle kasutamine ja võtke ühendust oma müüjaga.

3. Tõhusaks ja stabiilseks laadimiseks seadke alumine tugi võimalikult madalasse asendisse ja asetage seejärel telefon Samsung Galaxy Z Flip nii, et telefoni pool oleks hoidiku alumise laadimispooliga võimalikult hästi ühenduses. Seda hoidikut võivad laadimiseks kasutada ka teised induktiivse laadimisega mobiiltelefonid; proovige keskmine tagumine osa hoidiku paneeli perimeetriga võimalikult hästi ühendada. Muude mõõtmetega telefonid tuleks koostada muude tugede abil. Parim juhtmevaba laadimise kaugus on 3-5 mm ja laadimispind ei tohi kokku puutuda metallidega, seega vältige metallist või paksude (üle 3 mm) telefoniümbriste kasutamist. See aitab tagada kiire induktiivse laadimise.

4. Pärast telefoni paigutamist lukustuvad haaratsid sellel automaatselt. Kui telefon toetab juhtmevaba laadimise protokolli Qi, algab juhtmevaba laadimine automaatselt; sellest annab märku valgusnäidiku aeglane vilkumine. Kui telefon juhtmevaba laadimist ei toeta, vilgub näidik 5 sekundit kiiresti ja seejärel diood kustub. Käesoleva toote maksimaalne laadimisvõimsus on 15 W ning laadimise tõhusus sõltub laadimistingimustest ja mobiiltelefonist.

5. Mobiiltelefoni väljavõtmise viisid: Esimene võimalus: pärast toite ühendamist vajutage külgmistele mehaanilistele nuppudele ja haaratsid vabanevad automaatselt. Võtke telefon välja. Haaratsid jäävad avatuks. Teine võimalus: Vajutage külgmisi nuppe pärast toite väljalülitamist. Tänu sisseehitatud superkondensaatorile vabanevad haaratsid automaatselt, eemaldage telefon, haaratsid jäävad avatuks. Kolmas võimalus: Võtke telefon vahetult välja. Haaratsid jäävad elastsusjõu toimel lukustatuks.

Ettevaatusabinõud

1. Ärge kasutage toodet sõidukis, kui temperatuur ületab 60 kraadi Celsiuse järgi.

2. Ärge kasutage toodet professionaalsete rallivõistluste raames või ekstreemsel maastikusõidul.

Hoidiku paigaldamine

Asetada iminapp tasasel pinnal õigesse kohta, reguleerida asetuse nurk ja vajutada iminapa pinna külge lukustavale nupule. Pärast paigaldamist saab nurka ja esiosa kaugust vabalt reguleerida. Ühe nupuga lukustusega TPU-st iminapp.

Illustratsioonide kirjeldus

1. Intelligentne induktiivse laadimise punkt 1
2. Haaratsid
3. Puutenupp
4. Valgusnäidik
5. Intelligentne induktiivse laadimise punkt 2
6. USB-C laadimisport
7. Reguleeritav alumine tugi
8. Reguleerimisnupp
9. Hoidiku haaratsid
10. Reguleerimisnupp
11. Vaheseib
12. Hoidiku ja iminapa paigalduse lukustus
13. Iminapp

EL Forcell HS4 - ΕΓΧΕΙΡΊΔΙΟ ΧΡΉΣΗΣ

Προδιαγραφές

Όνομα: Βάση κινητού αυτοκινήτου με λειτουργία επαγωγικής φόρτισης HS4
Είσοδος: Μέγ.μουμ 5 V / 2 A, Μέγ.μουμ 9 V / 2 A
Έξοδος: 15 W (συμβατό με 10 W, 7,5 W, 5 W)
Εύρος επαγωγικής φόρτισης: ≤6 mm
Επιτρεπόμενο μέγεθος τηλεφώνου: 4,7-6,9 ίντσες

Οδηγίες χρήσης

1. Συναρμολογήστε το προϊόν με τα εξαρτήματά του και σφίξτε το με τον σφαιρικό κοχλία (συμβατό με άλλα εξαρτήματα με διάμετρο σφαιριδίου 17 mm), στη συνέχεια τοποθετήστε το στην επιθυμητή θέση. Συνδέστε το προϊόν στο φορτιστή αυτοκινήτου QC3.0 (προαιρετικό) χρησιμοποιώντας το καλώδιο και τοποθετήστε το άλλο άκρο του καλωδίου στον αναπτήρα αυτοκινήτου.

2. Μόλις ενεργοποιηθεί η παροχή ρεύματος, ανάβει μια λυχνία LED και στις δύο πλευρές του προϊόντος και μετά από 5 δευτερόλεπτα ο αριστερός και ο δεξιός τηλεσκοπικός βραχίονας απελευθερώνονται αυτόματα, επιτρέποντας την τοποθέτηση του τηλεφώνου. Εάν η κόκκινη λυχνία LED στο προϊόν δεν ανάβει όταν ενεργοποιείται η τροφοδοσία (δεν ανάβει ή αναβοσβήνει), αυτό υποδεικνύει πρόβλημα με το προϊόν. Σε αυτή την περίπτωση, σταματήστε να το χρησιμοποιείτε και επικοινωνήστε με τον πωλητή σας.

3. Για αποτελεσματική και σταθερή φόρτιση, τοποθετήστε το κάτω στήριγμα στη χαμηλότερη δυνατή θέση και, στη συνέχεια, τοποθετήστε το τηλέφωνο Samsung Galaxy Z Flip έτσι ώστε το πηνίο του τηλεφώνου να είναι όσο το δυνατόν καλύτερα συνδεδεμένο με το κάτω πηνίο φόρτισης του στηρίγματος. Άλλα κινητά τηλέφωνα με επαγωγική φόρτιση μπορούν επίσης να χρησιμοποιήσουν αυτό το στήριγμα για φόρτιση. Προσπαθήστε να συνδυάσετε το κεντρικό πίσω τμήμα με την περίμετρο του πάνελ του στηρίγματος όσο το δυνατόν καλύτερα. Τα τηλέφωνα άλλων διαστάσεων θα πρέπει να συνδυάζονται με άλλα στηρίγματα. Το καλύτερο εύρος για ασύρματη φόρτιση είναι 3-5 mm και η επιφάνεια φόρτισης δεν πρέπει να έρχεται σε επαφή με μέταλλα, οπότε αποφύγετε τη χρήση μεταλλικών ή χοντρών (άνω των 3 mm) θήκες τηλεφώνου. Αυτό θα συμβάλει στην εξασφάλιση γρήγορης επαγωγικής φόρτισης.

4. Μόλις τοποθετήσετε το τηλέφωνο, αυτό θα μπλοκαριστεί αυτόματα στο προϊόν. Εάν το τηλέφωνο υποστηρίζει το πρωτόκολλο ασύρματης φόρτισης QI, η ασύρματη φόρτιση θα ξεκινήσει αυτόματα· αυτό θα υποδεικθεί από την ένδειξη που αναβοσβήνει αργά. Εάν το τηλέφωνο δεν υποστηρίζει ασύρματη φόρτιση, η φωτεινή ένδειξη θα αναβοσβήνει γρήγορα για 5 δευτερόλεπτα και στη συνέχεια η φωτεινή ένδειξη θα σβήσει. Η μέγιστη ισχύς φόρτισης του προϊόντος είναι 15W και η απόδοση φόρτισης μπορεί να διαφέρει ανάλογα με τις συνθήκες φόρτισης και το κινητό τηλέφωνο.

5. Τρόποι αφαίρεσης του κινητού τηλεφώνου: Πρώτος τρόπος: μόλις ενεργοποιηθεί η παροχή ρεύματος, πατήστε τα πλευρικά μηχανικά κουμπιά και θα γίνει αυτόματη απελευθέρωση των βραχιόνων σύσφιξης. Αφαιρέστε το τηλέφωνο. Ο σφιγκτήρας θα παραμείνει απελευθερωμένος. Δεύτερος τρόπος: Πιέστε τα πλευρικά κουμπιά μετά την απενεργοποίηση της τροφοδοσίας. Χάρη στον ενσωματωμένο υπερπυκνωτή, οι βραχίονες σύσφιξης θα απελευθερωθούν αυτόματα, ενώ εάν αφαιρέσετε το τηλέφωνο, οι βραχίονες θα παραμείνουν ελεύθεροι. Τρίτος τρόπος: Αφαιρέστε το τηλέφωνο απευθείας. Οι βραχίονες σύσφιξης θα παραμείνουν κλειδωμένοι λόγω της ελαστικής δύναμης.

Προφυλάξεις

1. Μην χρησιμοποιείτε το προϊόν σε όχημα εάν η θερμοκρασία υπερβαίνει τους 60 βαθμούς Κελσίου.

2. Μην χρησιμοποιείτε το προϊόν σε επαγγελματικούς αγώνες ή κατά τη διάρκεια ακραίας οδήγησης εκτός δρόμου.

Εγκατάσταση της βάσης

Στερεώστε τη βεντούζα στο σωστό σημείο σε μια επίπεδη επιφάνεια, ρυθμίστε τη γωνία και πατήστε το κουμπί που ασφαλίζει τη βεντούζα στην επιφάνεια. Μετά θα μπορείτε να ρυθμίσετε ελεύθερα τη γωνία και την απόσταση από εμπρός προς τα πίσω. Η βεντούζα είναι κατασκευασμένη από TPU και διαθέτει κλείδωμα με ένα κουμπί.

Περιγραφή εικόνας

1. Ευφυές σημείο επαγωγικής φόρτισης 1
2. Βραχίονας σύσφιξης
3. Κουμπί αφής
4. Φωτεινή ένδειξη
5. Ευφυές σημείο επαγωγικής φόρτισης
6. Θύρα φόρτισης USB-C
7. Ρυθμιζόμενος κάτω βραχίονας
8. Κουμπί ρύθμισης
9. Βραχίονας βάσης
10. Κουμπί ρύθμισης
11. Σύνδεσμος
12. Ασφάλιση στερέωσης βάσης και βεντούζας
13. Βεντούζα

ES Forcell HS4 - MANUAL DE INSTRUCCIONES

Especificación

Nombre: Soporte para coche con función de carga inductiva HS4
Entrada: Máx. 5 V / 2 A, Máx. 9 V / 2 A
Salida: 15 W (compatible con 10 W, 7,5 W, 5 W)
Alcance de la carga inductiva: ≤6mm
Tamaño de teléfono permitido: 4,7-6,9 pulgadas

Instrucciones de uso

1. Ensamble el producto con sus accesorios y apriétalo con ayuda de la tuerca esférica (compatible con otros accesorios con un diámetro de esfera de 17 mm), luego colócalo en la posición deseada. Conecta el producto al cargador para coche QC3.0 (opcional) utilizando el cable, y coloca el otro extremo del cable en el encendedor del coche.

2. Cuando se inicie la conducción de la alimentación, se encenderá un diodo a ambos lados del producto y, tras 5 segundos, los brazos telescópicos izquierdo y derecho se liberarán automáticamente, permitiendo colocar el teléfono. Si el diodo rojo del producto no se enciende cuando se inicia la conducción de la alimentación (no se enciende o parpadea), esto indica un problema con el producto. En este caso, deja de utilizarlo y ponte en contacto con tu distribuidor.

3. Para que la carga sea eficaz y estable, coloca el soporte inferior en la posición más baja posible y, a continuación, coloca el teléfono Samsung Galaxy Z Flip de forma que la bobina del teléfono se empareje lo mejor posible con la bobina de carga inferior del soporte. Otros teléfonos móviles con función de carga inductiva también pueden utilizar este soporte para la carga; trata de emparejar la sección central trasera con el contorno del panel del soporte lo mejor posible. Los teléfonos con otras dimensiones deben colocarse con otros soportes. El mejor alcance para la carga inalámbrica es de 3-5 mm y la superficie de carga no debe entrar en contacto con metales, por lo que hay que evitar el uso de fundas metálicas o gruesas (más de 3 mm) del teléfono. Esto permite garantizar una carga inductiva rápida.

4. Una vez colocado el teléfono, se producirá su bloqueo automático. Si el teléfono es compatible con el protocolo de carga inalámbrica QI, la carga inalámbrica se iniciará automáticamente; esto será señalado por un lento parpadeo del indicador luminoso. Si el teléfono no es compatible con la carga inalámbrica, el indicador luminoso parpadeará rápidamente durante 5 segundos y después el diodo se apagará. La potencia máxima de carga de este producto es de 15W y el rendimiento de la carga varía en función de las condiciones de carga y del teléfono móvil.

5. Formas de extraer el teléfono móvil: Primera forma: una vez se inicie la conducción de la alimentación, pulsa los botones mecánicos laterales y se producirá la liberación automática de los brazos de sujeción. Saca el teléfono. La abrazadera permanecerá libre. Segunda forma: Pulsa los botones laterales cuando la alimentación esté desconectada. Gracias al supercondensador incorporado, los brazos de sujeción se liberarán automáticamente, retira el teléfono, los brazos permanecerán libres. Tercera forma: Saca el teléfono directamente. Los brazos de sujeción permanecerán bloqueados debido a la fuerza elástica.

Precauciones

1. No utilices el producto en un vehículo si la temperatura supera los 60 grados centígrados.

2. No utilices el producto en el caso de competiciones profesionales o conducción extrema fuera de carreteras.

Soporte de fijación

Coloque la ventosa en el lugar adecuado sobre una superficie plana, ajuste el ángulo y pulse el botón que fija la ventosa a la superficie. Una vez montada, el ángulo y la distancia de delante hacia atrás se pueden ajustar libremente. Ventosa de TPU con mecanismo de bloqueo mediante un botón.

Descripción de las imágenes

1. Punto de carga inductiva inteligente 1
2. Brazo de apriete
3. Botón táctil
4. Indicador luminoso
5. Punto de carga inductiva inteligente 2
6. Puerto de carga USB-C
7. Soporte inferior ajustable
8. Mando de ajuste
9. Brazo del mango
10. Mando de ajuste
11. Conector
12. Bloqueo de montaje del mango y ventosa
13. Ventosa

FR Forcell HS4 -Notice d'utilisation

Spécification

Nom : Support de voiture avec fonction de recharge par induction HS4
Entrée : 5 V / 2 A au max., 9V/2A au max.
Sortie : 15 W (compatible avec 10 W, 7,5 W, 5 W)
Portée de recharge par induction ≤ 6mm
Taille du téléphone admissible : 4,7-6,9 pouces

Mode d'emploi

1. Assemblez le produit avec ses accessoires et serrez-le à l'aide de l'écrou à boule (compatible avec d'autres accessoire de diamètre de boule de 17 mm), puis mettez-le en position désirée. Branchez le produit au chargeur allume-cigare QC3.0 (en option) à l'aide du câble, mettez l'autre bout dans l'allume-cigare.

2. Après la mise sous tension, un voyant s'allumera sur les deux côtés du produit, et à l'issu de 5 secondes, le bras télescopique droit et gauche se rélacheront automatiquement, en permettant l'installation du téléphone. Si le voyant rouge du produit ne s'allume pas après la mise sous tension (il ne s'allume pas ou clignote), cela veut dire qu'il y a un problème avec le produit. Dans ce cas-là, arrêtez d'utiliser l'appareil et contactez le vendeur.

3. En vue d'assurer le chargement efficace et stable, mettez le support inférieur en position la plus basse possible, puis installez le téléphone Samsung Galaxy Z Flip dedans de manière que la bobine du téléphone soit aussi jumelée que possible avec la bobine inférieure de recharge du support. D'autres téléphones portables avec la fonction de recharge par induction peuvent également utiliser ce support pour le chargement ; essayez de jumeler du mieux possible la partie centrale arrière avec le périmètre du panneau du support. Les téléphones à d'autres dimensions devraient être appariés avec d'autres supports. La meilleure portée pour la recharge sans fil s'élève à 3-5mm, tandis que la surface de recharge ne peut pas entrer en contact avec un métal, pour cette raison, il convient d'éviter l'utilisation des étuis pour téléphone métalliques ou épais (plus de 3 mm). Ceci permettra d'assurer la recharge par induction rapide.

4. Après avoir installé le téléphone dedans, il y sera coincé automatiquement. Si le téléphone supporte le protocole de recharge sans fil QI, la recharge sans fil commencera automatiquement ; ceci sera signalé par un clignotement lent de l'indicateur lumineux. Si le téléphone ne supporte pas la recharge sans fil, l'indicateur lumineux clignotera rapidement pendant 5 secondes, puis le voyant s'éteindra. La puissance maximale de la recharge du présent produit s'élève à 15W, tandis que le rendement de la recharge varie en fonction des conditions de recharge et du téléphone portable.

5. Méthodes de retrait du téléphone portable : Première méthode : après la mise sous tension, appuyez sur les boutons mécaniques latéraux et les bras de serrage se rélacheront automatiquement. Retirez le téléphone. Les bras de serrage resteront relâchés. Deuxième méthode : Appuyez sur les boutons après avoir éteint l'alimentation électrique. Gr